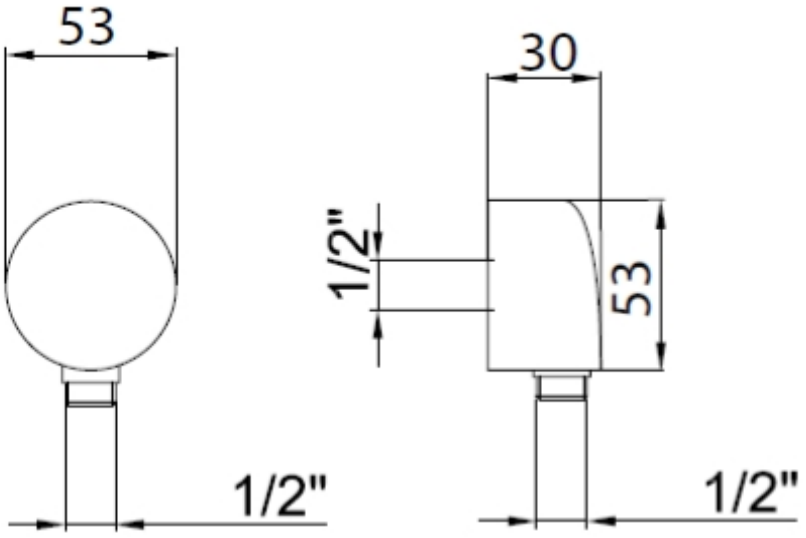• A525 Przyłącze kątowe